气流粉碎机

SK JET-O-MILL
SINGLE TRACK JET MILL
SUPER SINGLE TRACK JET MILL

SK型气流粉碎机
扁平式气流粉碎机
超级扁平式气流粉碎机

宜兴清新粉体机械有限公司

粉碎原理

原料由送料斗投入，通过加料喷嘴吐出的高速流体（压缩空气、蒸汽热空气等）经文丘里喷嘴加速到超音速，导入粉碎机内部。在粉碎机内部，通过粉碎喷嘴吐出的高速流体，相互碰撞，相互摩擦粉碎产生细粉，被粉碎的细粉失去离心力，被导入分级区，通过出口导向器被排出。另外那些没有被充分粉碎的粗粒子在粉碎区内继续循环粉碎。

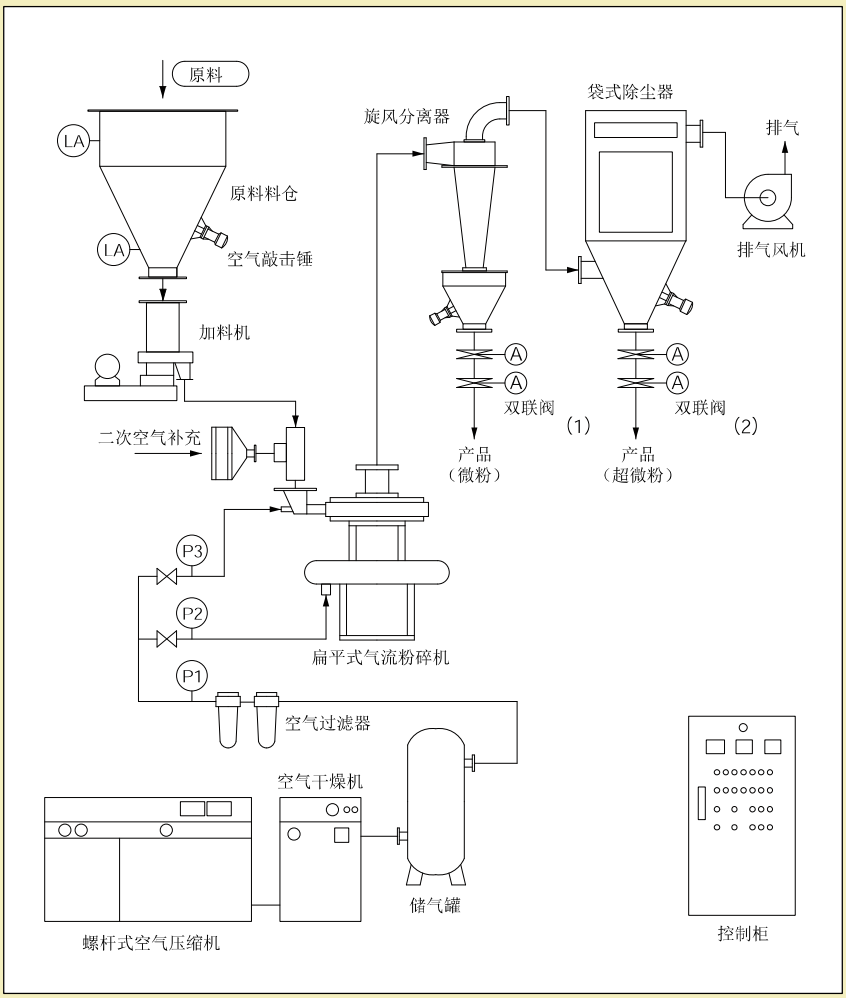

▲ 标准流程图

特　　长

1．能生产出用其他粉碎机所不能生产的超微粉，而且生成产品的粒度分布非常均匀。

2．由于绝热膨胀而使流体温度下降，即使使用压缩空气为流体，低融点、弱热性物质也容易粉碎。

3．粉碎生成物可在瞬间取得。

4．粉碎主要是由粉碎原料之间互相碰撞而成，几乎不会发生主体的磨损和异物的混入。

5．没有驱动部分，维护和清扫容易。

6．适应规模扩大，对于将来准备增产的粉碎计划，很容易计算相应机型。

7．如果使用介质N_2、Ar等气体，可以在惰性气体氛围中粉碎。

8．粉碎机内部的流速比较小，适于粉碎有附着性的粉体。
（使用SK型气流粉碎机时）

9．可更换各种内衬，易于采取耐磨损措施，能够防止杂质混入。
（使用扁平式气流粉碎机时）

扁平式气流粉碎机

扁平式气流粉碎机主要针对以精细陶瓷为代表的坚硬易产生磨损原料的超微粉碎而开发的水平式气流粉碎机。内部内衬可选择 Al_2O_3、ZrO_2、SiC Si_3N_4、等材料，可选择对应适合各种粉碎原料的内衬。而且内部构造非常简单，分解、清扫、水洗等非常容易。

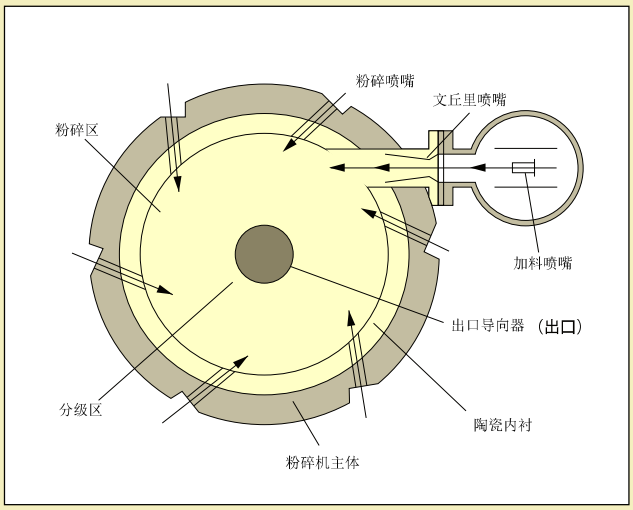

▲ 扁平式气流粉碎机构造图

Al_2O_3内衬部件

规　格

型　式	STJ-100	STJ-200	STJ-315	STJ-400	STJ-475	STJ-560	STJ-670	STJ-750
压　力　〔MPa〕	0.64	0.64	0.64	0.64	0.64	0.64	0.64	0.64
风　量　〔m^3／min〕	1.2	2.8	5.1	7.9	10.8	16.7	29.6	40.2
动　力　〔kW〕	11	22	37	55	75	125	180	255
处理量　〔kg／Hr〕	0.5～2.0	2.0～20	10～50	20～100	50～200	100～350	300～800	600～1200

SK 型气流粉碎机

SK 型气流粉碎机被称之为完成度最高的立式气流粉碎机，粉碎区和分级区分开，在生成超微粉的同时所生成的粒度分布也非常的均匀（正态）。

从数百克的实验机型到1吨程度的实用机型可供选择，为您需要的处理量提供合适的粉碎机型。

从SK型气流粉碎机的构造上来看，非常适合用于强附着性粉体的气流粉碎机，医药、农药、颜料等很多材料方面被广泛应用。

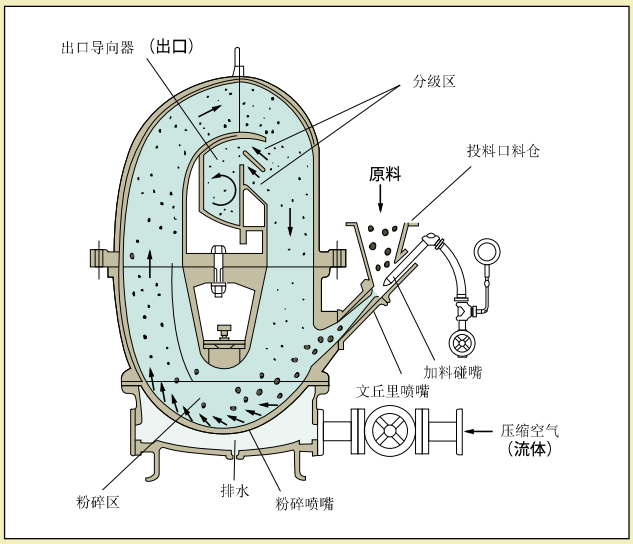

▲ SK 气流粉碎机构造图

规　格

型　式	JOM-0101C4C	JOM-0202C4C	JOM-0304F4C	JOM-0405F4C	JOM-0608F4C	JOM-0808BTT
压　力　〔MPa〕	0.64	0.64	0.64	0.64	0.64	0.64
风　量　〔m^3／min〕	0.7	2.5	7.2	15.9	25.7	31.0
动　力　〔kW〕	11	22	55	125	150	220
处理量　〔kg／Hr〕	0.5～2.0	2.0～20	20～100	50～200	200～600	400～1000

标 准 系 统

STJ-560（食品粉碎流水线）

以多年委托加工所培养成的经验为基础，可以为您设计制造适合粉碎各种原料的加工系统。（对应处理量：数 kg/hr的试验性系统设备—数百 kg/hr的实际生产设备系统）

粉碎系统、回收流程

医药　　GMP 对应

CP-10（试验粉碎系统）

本公司可以提供与各个用户要求相对应的粉碎系统安装设计工程。

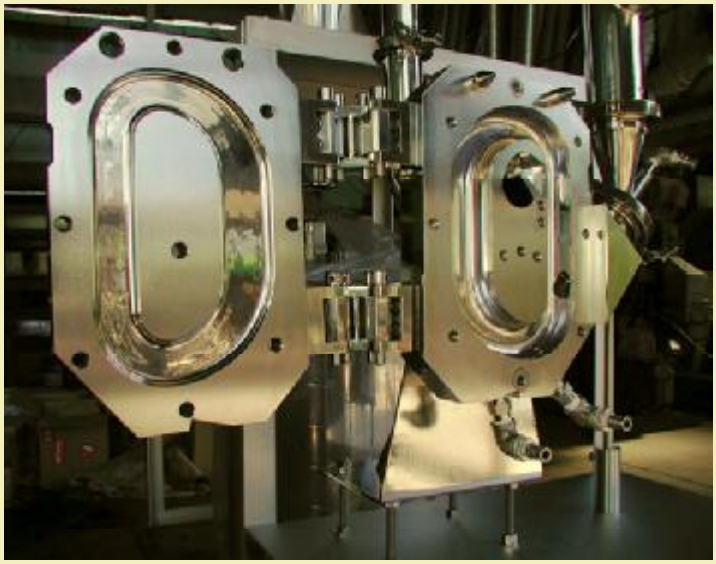

JOM-0202 主机（医药规格）

粉碎数据

No.	粉碎条件			机器设定：操作条件				生成结果		评价方法
	名　称	原料粒度〔μm〕		使用机型	喷嘴压力	使用风量	处理量	粒度分布〔μm〕		
		X_{100}	X_{50}		〔MPa〕	〔m^3/min〕	〔kg/Hr〕	X_{100}	X_{50}	
1	氮化硅	20.0	0.75	FS-4	0.69	1.3	0.7	2.0	0.26	沉降法
2	氮化硅	30.0	4.90	STJ-200	0.69	3.0	0.9	3.0	0.35	沉降法
3	氮化硅	48.0	2.10	CO-JET	0.69	0.4	0.3	3.0	0.90	激光法
4	滑石	40.0	12.70	STJ-200	0.69	3.0	4.3	10.0	2.97	沉降法
5	滑石	128.0	12.30	CO-JET	0.69	0.4	33g/Hr	24.0	2.20	激光法
6	荧光粉	50.0	15.60	FS-4	0.69	1.3	0.9	21.0	2.22	沉降法
7	有机颜料	20.0	1.40	JOM-0202	0.69	2.6	1.5	10.0	0.30	沉降法
8	矾土	48.0	10.0	FS-4	0.69	1.3	1.0	8.0	2.9	激光法
9	矾土	3.0	1.6	CO-JET	0.69	0.4	95g/Hr	——	0.8	激光法
10	氮化硼	8.4	2.2	STJ-200	0.69	3.0	5.0	4.2	1.3	激光法
11	氮化铝	16.6	5.0	STJ-200	0.44	2.0	4.5	5.0	2.0	激光法
12	**玻璃**	253.0	31.7	STJ-200	0.65	2.8	2.5	16.5	4.2	激光法
13	炭	422.0	56.0	STJ-200	0.69	3.0	3.0	16.5	4.2	激光法
14	水泥	120.0	40.0	STJ-200	0.69	3.0	7.0	16.5	3.0	激光法
15	钽	200.0	76.0	CO-JET	0.69	0.4	0.3	11.8	0.8	激光法
16	陶瓷	54.0	8.2	CO-JET	0.69	0.4	0.3	19.0	3.3	激光法
17	菌系体粉末	355.9	56.4	STJ-200	0.69	3.0	5.0	13.9	4.1	激光法
18	碳	253.1	51.3	STJ-200	0.69	3.0	10.0	8.4	2.3	激光法
19	氧化铈	16.6	4.4	STJ-200	0.59	2.6	8.0	4.2	1.6	激光法
20	三氧化锑	108.0	20.7	STJ-200	0.69	3.0	40.0	3.6	1.1	激光法
21	磷酸钙	108.0	20.7	JOM-0202	0.64	2.5	5.0	19.7	4.5	激光法
22	磷酸钙	——	13.1	CO-JET	0.69	0.4	0.1	——	3.8	激光法
23	医药原体	253.0	27.9	FS-4	0.59	1.1	8.0	4.2	1.6	激光法
24	医药原体	200.0	70.0	CO-JET	——	——	0.2	3.0	1.6	——
25	酸化金属	32.8	9.7	CO-JET	0.64	0.4	0.2	14.0	0.7	激光法
26	活性炭	301.9	62.3	FS-4	0.69	1.3	1.0	16.6	5.5	激光法
27	维他命B2	180.1	68.3	JOM-0202	0.68	2.6	5.0	11.8	2.4	激光法
28	钨	108.1	48.4	STJ-200	0.73	3.1	8.5	64.8	6.5	激光法
29	氢氧化钙	32.8	6.0	STJ-200	0.69	3.0	3.0	8.4	2.4	激光法
30	石英	422.1	164.9	FS-4	0.69	1.3	0.6	14.0	3.5	激光法
31	农药	192.0	27.7	CO-JET	0.69	0.4	26g/Hr	16.0	2.2	激光法
32	石炭	500.0	——	CO-JET	0.69	0.4	0.1	12.0	4.5	激光法
33	关东垆姆质土No.7	128.0	37.9	CO-JET	0.69	0.4	0.2	——	4.1	激光法

超微粉［桌上型实验用气流粉碎机］

A-O JET MILL

A-O气流粉碎机是为微量样品的超微粉碎、高回收而开发的粉碎机。最适合医药品等高附加值样品的超微粉碎。非常紧凑的桌上型设备，进行试验非常合适。

分解、清扫、组装非常简便。

- 可以对极微少量样品（数g⁻）进行超微粉碎。而且回收率很高。
- 使用空气量非常少 （0.12m³/min）非常经济。
- 分解、清扫、组装非常简便。
- 非常低噪音。
- 桌上型设备，占用空间非常小。

构　造

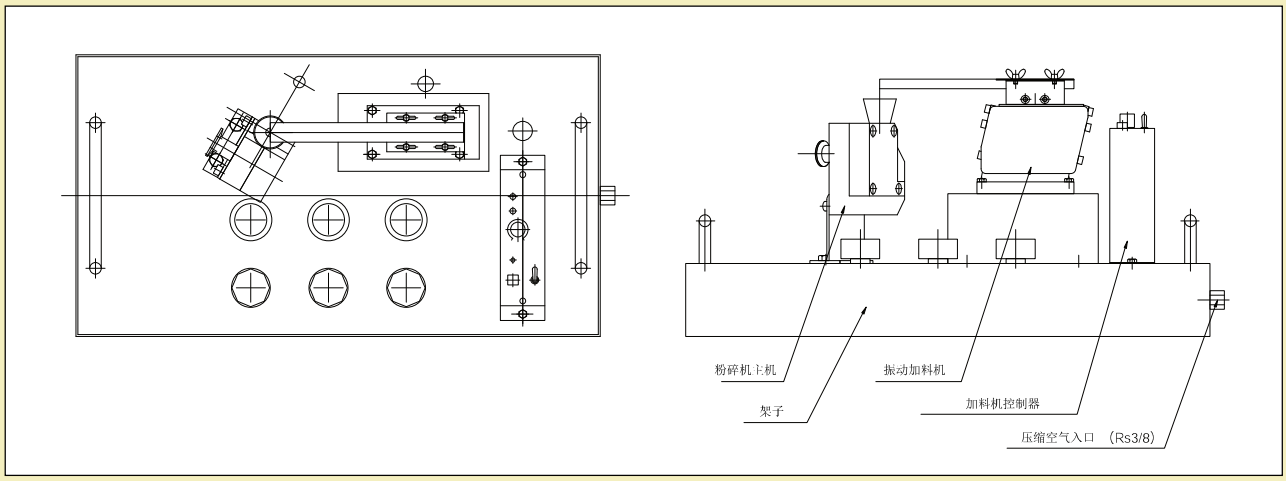

规　格

医、农药、食品、树脂用		陶瓷用	
尺　寸	540×290×275mm	尺　寸	540×290×275mm
粉碎机尺寸	120×100×30mm	粉碎机尺寸	120×100×50mm
重　量	15kg	重　量	15kg
电　源	AC100V 50/60Hz	电　源	AC100V 50/60Hz
风量・压力	0.12m³/min, 0.69MPa	风量・压力	0.12m³/min, 0.69MPa
粉 碎 机	立式气流粉碎机	粉 碎 机	立式气流粉碎机
内　衬	SUS304	内　衬	Al_2O_3 (99.9%)
粉碎原料粒度	850μm以下	粉碎原料粒度	850μm以下
回　收	布袋	回　收	布袋

研究室用小型气流粉碎机

CO-JET SYSTEM α-mkⅢ

CO-JET 气流粉碎机系统在没有发热产生的情况下，将瞬间进行超微粉碎的气流粉碎机基本特长活用，集成本公司技术和经验，能把少量，多品种材料的粉碎变得更加简单，是具有划时代意义的新型实验室用气流粉碎机。

接粉部内衬等可选择使用以刚玉陶瓷为主的各种材质，达到耐磨损，防止杂质混入的效果。

- 可以对极微少量样品（数十g⁻）进行超微粉碎。
  而且回收率很高。
- 分解、清扫、组装非常简便。
  （通常情况下的分解、清洗不需要使用工具）
- 非常低噪音。

CO-JET气流粉碎机主体
刚玉陶瓷内衬规格（标准）

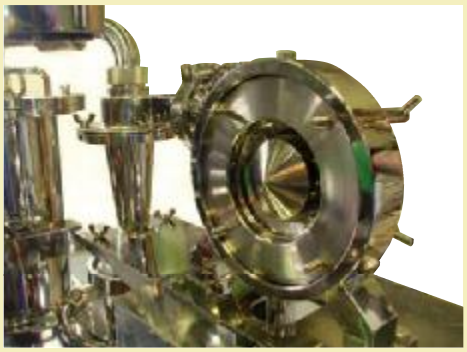

CO-JET气流粉碎机主体
SUS 内衬规格

CO-JET SYSTEM α-mkⅢ

规　　格

尺　　寸	710(W)×567(D)×1245(H)mm
重　　量	155kg
电　　源	AC100V 50/60Hz 20A
流　　体	压缩空气、或者使用N_2等惰性气体。0.4m³/min 0.69MPa
加 料 机	振动加料机（电磁式）
主　　机	圆周供给式旋回气流型气流粉碎机
内　　衬	Al_2O_3(标准规格)、SUS304、SiC、Si_3N_4、ZrO_2
原料粒度	原则上850μm以下
回收系统	直列式除尘器，内部使用布袋1枚
操 作 盘	加料机、引风机、压力控制
附 属 品	布袋3枚
涂 装 色	Munsell 5Y 8/1

超级扁平式气流粉碎机

原　　理

超级STJ-400型（SSTJ-400）是在旋转气流型气流粉碎机上连接了新开发的高速动体冲击机构的新机轴气流粉碎机。

从位于粉碎机下部的入口总管供给的原料分成2路，用加料喷嘴加速，冲击到高速转动的冲击板（转动冲击板，下称RTP）上而被粉碎。同时，在冲击粉碎中粗粉碎后的材料，利用RTP的离心力飞进旋转气流室。

在旋转气流室中，进行材料粒子间相互冲击为主的自生粉碎，受高速旋转气流的分级作用，只有微粉碎后粒子从粉碎机中央上部的出口排出成为制品粉末。受到分级作用的粗粉继续在旋转气流中接受粉碎作用，在被完全粉碎后排出。

特　　长

超级STJ-400型粉碎机

- 比通常的气流粉碎机更能进行微粉碎（与本公司比）！
- 比通常的气流粉碎机能大幅度提高处理量（与本公司比）！
- 驱逐了粉碎机大敌——粗大粒子（“飞粉”）[1)]
- 最适合干式分散，能碎各种粉体材料！
- 从碎料供给口到粉碎粉末的排出口，接触粉末部分用陶瓷部件②制作，所以耐磨性超群，并且没有异物的混入！
- 使用常温压缩空气作为流体，所以可以通过绝热膨胀降低粉碎区温度，无需担心粉碎时发热。因而，适合不耐热物质的粉碎。
- 能在瞬间而且连续得到粉碎粉末。

1）大多数微粉中存在着极少量的对最终制品有坏影响的粗大粒子，将此称为“飞粉”。

2）标准规格是氧化铝，SiC、Si3N4、ZrO2等也可以制作。

规　　格

〔 超级扁平式气流粉碎机 〕

型　式	SSTJ-400
压　力　〔MPa〕	0.64～0.69
风　量　〔m^3／min〕	8.8
动　力　〔kW〕	62

株式会社 セイシン企業

■本　　社	〒151-0051 東京都渋谷区千駄ヶ谷5-34-7 NEX新宿ビル9F	電話(03)3350-5771 FAX(03)3350-5860
■仙 台 支 店	〒980-0804 宮城県仙台市青葉区大町2-10-14 TAKAYUパークサイドビル6F	電話(022)264-1157 FAX(022)264-1169
■北関東営業所 古河開発研究所 粉体測定センター	〒306-0016 茨城県古河市古河740	電話(0280)32-3111 FAX(0280)32-3112
■南関東営業所	〒243-0014 神奈川県厚木市旭町1-27-6 本厚木マイビルディング4F	電話(046)228-2555 FAX(046)228-2556
■富 山 営 業 所	〒930-0003 富山県富山市桜町2-4-4 富山センタービル3F	電話(076)482-3602 FAX(076)482-3603
■名 古 屋 支 店	〒460-0008 愛知県名古屋市中区栄2-5-13 アイ･エスビル5F	電話(052)220-1157 FAX(052)220-1150
■大 阪 支 店	〒564-0052 大阪府吹田市広芝町10-40 TEK第一ビル4F	電話(06)6330-1231 FAX(06)6330-1235
■岡 山 営 業 所	〒700-0867 岡山県岡山市北区岡町1-6	電話(086)233-0401 FAX(086)235-0860
■四 国 営 業 所	〒760-0005 香川県高松市宮脇町1-1-23 帝大ビル3F	電話(087)831-7001 FAX(087)831-7234
■宇 部 支 店	〒755-0052 山口県宇部市西本町1-5-9	電話(0836)22-3711 FAX(0836)22-3714
■九 州 営 業 所	〒812-0004 福岡県福岡市博多区榎田2-3-23 FMT榎田ビル	電話(092)433-1571 FAX(092)433-1572
■日 光 工 場	〒321-2344 栃木県日光市猪倉字中原3439-1	電話(0288)26-9000 FAX(0288)26-9004
■利 根 川 工 場	〒349-1213 埼玉県加須市栄497 六軒工業団地内	電話(0280)62-2791 FAX(0280)62-0870
■荒川計装工場	〒332-0027 埼玉県川口市緑町9-37	電話(048)256-9101 FAX(048)256-9104
■山口宇部寿工場	〒759-0132 山口県宇部市山中字甲石700-3 宇部テクノパーク内	電話(0836)62-1157 FAX(0836)62-6200
■響 灘 工 場	〒808-0022 福岡県北九州市若松区安瀬66-10	電話(093)751-5000 FAX(093)751-4157

中国销售咨询：

上海清心玄浩贸易有限公司

地址：上海市肇嘉浜路789号均瑶国际广场613室

电话：021-54656268　传真：021-61256899

手机：13917615247（鲁）

邮箱：info@betterseishin.com

www.betterseishin.com

セイシン企業ホームページ　http://www.betterseishin.co.jp

E-mail : info@betterseishin.co.jp

2014.08.3000.loy